ĐÈN BÁCH TÁN / CÂY THÔNG
BOLLARDS

BÁCH TÁN

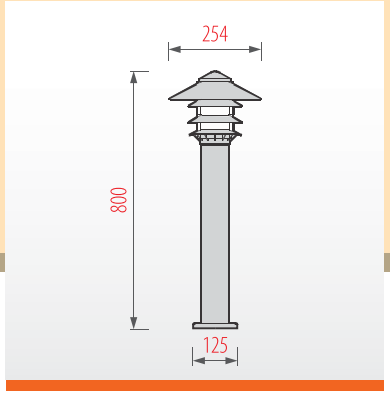

IP54 Class II

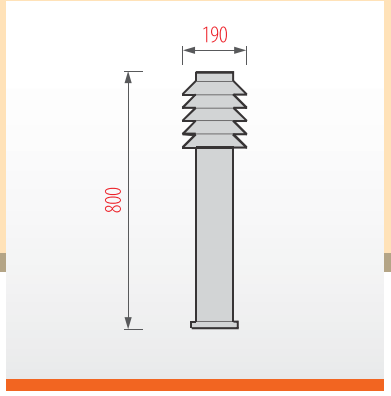

IP44 Class I

Tên gọi *Reference*	Bóng đèn/*Lamps* E27	Mầu sơn *Color Coating*
BÁCH TÁN	•	Đen mờ / Ghi sẫm / Xanh ô-liu
CÂY THÔNG	•	Đen mờ / Ghi sẫm / Xanh ô-liu

MÔ TẢ SẢN PHẨM
description

- Thân đèn BÁCH TÁN: Thép ống mạ kẽm.
- Kính đèn: Thủy tinh mờ.
- Tán quang: Nhựa PC, có kháng UV.
- Đèn sử dụng chân cắm đất để lắp trên nền đất.

- *Body: Galvanized steel tube.*
- *Diffuser: Matte glass.*
- *Breaklight: Polycarbonate plastic, UV resistance.*
- *Using steel spike to stand on the ground.*

CÂY THÔNG

- Thân đèn CÂY THÔNG: Thép ống mạ kẽm.
- Kính tán sắc: Nhựa PC, có kháng UV.
- Tán quang: Nhôm đúc
- Đèn sử dụng chân cắm để lắp trên nền đất hoặc vít nở thép trên nền cứng.

- *Body: Galvanized steel tube.*
- *Diffuser: Polycarbonate plastic, UV resistance.*
- *Breaklight: Cast aluminum.*
- *Using steel spike or studs for installing.*